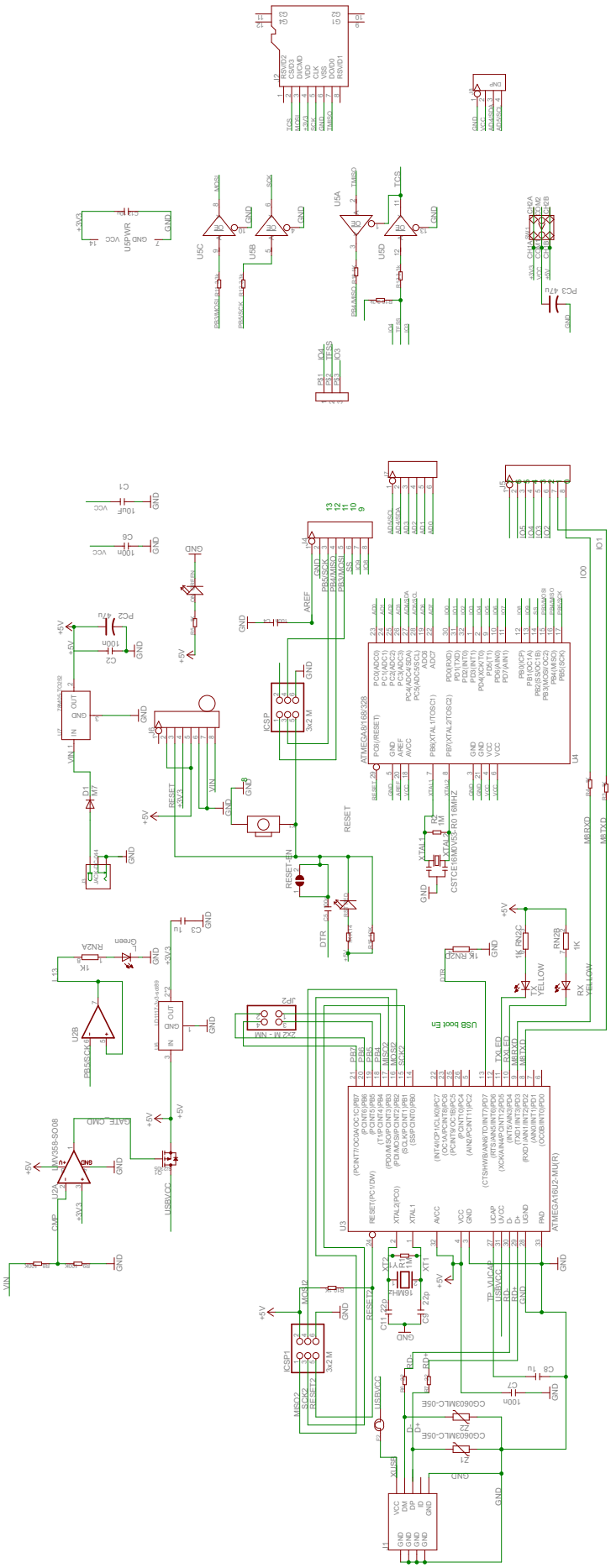
ATMEGA16U2-MU(R)
ATMEGA328/P
CSTCE16M0V53-R0
USB Boot En
RESET
DTR
GATE CMP
LMV358-SO08
CGB603MLC-05E
USB-B
ICSP
ICSP1
3x2 M
2x2 M - NM
JP2
RESET
RESET2
MISO2
SCK2
MOSI2
USBVCC
XI USB
MBRXD
MBTXD
IO1
IO0
RX
YELLOW
GND
VCC
VIN